Tapiflex Stairs
Tapiflex Self-adhesive

VINÍLICO HETEROGÉNEO

Instrucciones de instalación

2018

CONDICIONES Y REQUISITOS

- El piso subyacente debe estar limpio, seco y libre de grietas. Se deben eliminar el polvo y los contaminantes que puedan impedir la adherencia, como manchas de pintura, aceite, etc. Tenga en cuenta que el asfalto, los derrames de aceite, los agentes de impregnación, las marcas de bolígrafos, etc., pueden causar decoloración. Cuando sea necesario, se debe incorporar una membrana impermeabilizante efectiva en el piso subyacente. La impermeabilización debe realizarse de acuerdo con las normas locales de construcción. Verifique la humedad en los pisos soportados por el piso, en los pisos sobre salas de calderas, en los pisos con calefacción por piso radiante o que contengan tuberías de alta temperatura, etc.

- **Al instalar este producto en pisos de concreto que no incluyan impermeabilización, el contenido de humedad medido en términos de humedad relativa debe estar de acuerdo con la Norma relevante actual dentro del país de uso, no superior al 85% (en el Reino Unido e Irlanda, 75% según BS 8203), o menos del 2% con el método CM (método de carburo) en Alemania, 4,5% en Francia...**

- Se debe tener un cuidado especial adicional en las instalaciones en superficies donde se pueden esperar cambios significativos de temperatura, por ejemplo, en pisos expuestos a la luz solar intensa, ya que la resistencia adhesiva y el tratamiento del piso subyacente pueden estar sometidos a un estrés considerable.

- Las tablas de piso y sustratos similares deben tener un contenido de humedad máximo del 8% (equivalente al 40% de HR a +20°C), para que cualquier movimiento posterior no cause daño.

PREPARACIÓN

- El polvo y las partículas sueltas deben eliminarse a fondo. Los sustratos altamente absorbentes o variablemente absorbentes deben sellarse con un imprimador adecuado. La superficie imprimada debe estar completamente seca antes de comenzar la instalación.

- El sustrato debe ser plano, liso, seco, sólido y moderadamente absorbente. Si se está reparando daños en escalones, use mortero de fraguado rápido. La nariz de la escalera debe tener un radio mínimo de 12 mm para garantizar una instalación y un enlace correctos.

- Use solo un lápiz de plomo para marcar. Tenga en cuenta que cualquier marca hecha con bolígrafos de punta de fieltro, marcadores de tinta permanente y no permanente, bolígrafos, etc., puede causar decoloración debido a la migración.

- Si se utiliza material de varios rollos, deben tener los mismos números de serie de fabricación y utilizarse en orden consecutivo.

- Antes de colocar el material, permita que el material, el adhesivo y el sustrato alcancen la temperatura ambiente, es decir, una temperatura de al menos 15°C. La humedad relativa del aire debe ser del 30 al 60%. Los rollos deben almacenarse en el interior al menos 24 horas antes de la instalación, preferiblemente 48 horas.

- Los rollos deben almacenarse en una superficie pareja. Cualquier defecto en el material debe ser reportado inmediatamente a su oficina de ventas más cercana. Siempre indique el color y los números de rollo, que se indican en la etiqueta.

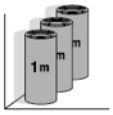

Almacene los rollos de 1 metro en posición vertical en una posición segura con distancia entre los rollos.

Si se necesitan dudas o aclaraciones, comuníquese con su representante local de Tarkett para obtener más información.

Tarkett

INSTALACIÓN – TX Stairs

- La instalación debe realizarse a temperatura ambiente entre 15°C y 28°C. La temperatura del piso subyacente debe ser de al menos 10°C. La humedad relativa del aire en el lugar debe ser del 35 al 65%. Mantenga la misma temperatura y humedad durante al menos 72 horas después de la instalación.

- Mida y corte al ancho de la escalera más un margen de 5 cm a lo largo del rollo y almacénelo plano. Haga una marca de referencia con lápiz en el respaldo del vinílico para posicionar las estrías en cada escalón de manera uniforme. Coloque las láminas para que se relajen 24 horas antes de la instalación.

- Aplique un imprimador adecuado en el piso recomendado por el fabricante del imprimador y permita que se seque antes de aplicar un adhesivo de contacto (sin solventes) en ambas superficies (el dorso de las TX Stairs y el sustrato), según las indicaciones del fabricante.

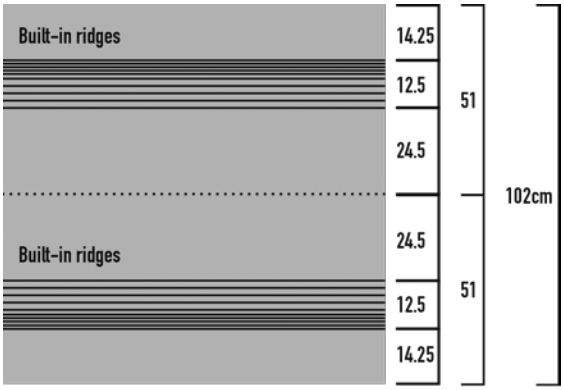

100cm length = 2 straight steps

- Los rollos se adhieren completamente con un adhesivo de contacto aprobado para los rollos vinílicos de Tarkett. Consulte las instrucciones del fabricante de adhesivos con respecto a la cobertura, el tiempo abierto, etc. Ejemplos de adhesivos adecuados se pueden encontrar en professionals.tarkett.com.

- Usando una espátula o rodillo finamente dentado, aplique el adhesivo en cada nariz, huella y contrahuella de la escalera, comenzando desde la parte superior. Al mismo tiempo, cubra el reverso de cada una de las piezas precortadas de revestimiento para piso y permita que se seque.

- El tiempo de ensamblaje depende del tipo de sustrato, su absorbencia, la temperatura y la humedad del aire en el lugar.

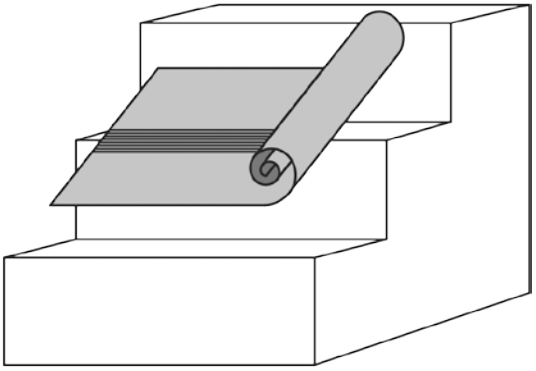

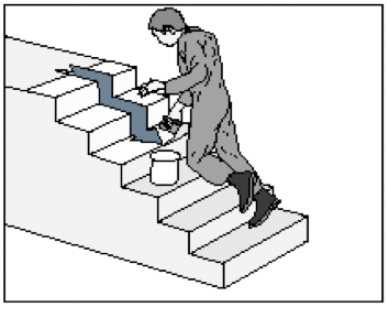

Aplicación de adhesivo en la escalera: utilizando una espátula o rodillo finamente dentado, aplique el adhesivo en cada nariz, huella y contrahuella de la escalera, comenzando desde la parte superior. Al mismo tiempo, cubra el reverso de cada una de las piezas precortadas de revestimiento para piso y permita que se seque.

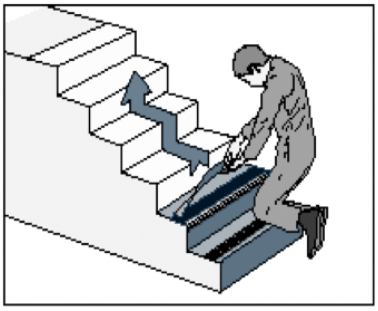

Comience en la parte inferior de la escalera. Las estrías finas se distribuyen uniformemente sobre la nariz de la escalera y las estrías anchas cubren la huella. Identifique la posición de las estrías alineándolas con una marca de referencia en el sustrato. Distribución de las estrías (costillas): 1/3 en la contrahuella, 2/3 en la huella. Asegúrese de que el revestimiento para piso esté presionado firmemente en el adhesivo, especialmente sobre los detalles del borde. Enrolle cuidadosamente desde la nariz de la escalera sobre la huella y termine con la contrahuella. En caso de escaleras curvas, use un bisel de escalera para facilitar la instalación.

Donde se encuentran la huella y la contrahuella, la unión debe soldarse en frío (observe las instrucciones y precauciones de uso).

Si se necesitan dudas o aclaraciones, comuníquese con su representante local de Tarkett para obtener más información.

INSTALACIÓN – TX Stairs Self-adhesive

■ La instalación debe realizarse a temperatura ambiente entre 15°C y 28°C. La temperatura del piso subyacente debe ser de al menos 10°C. La humedad relativa del aire en el lugar debe ser del 35 al 65%. Mantenga la misma temperatura y humedad durante al menos 72 horas después de la instalación.

■ Mida y corte al ancho de la escalera más un margen de 5 cm a lo largo del rollo y almacénelo plano. Haga una marca de referencia con lápiz en el respaldo del vinílico para posicionar las estrías en cada escalón de manera uniforme. Coloque los rollos para que se relajen 24 horas antes de la instalación.

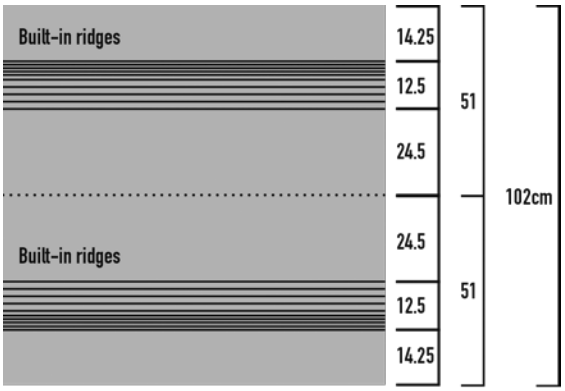

100cm length = 2 straight steps

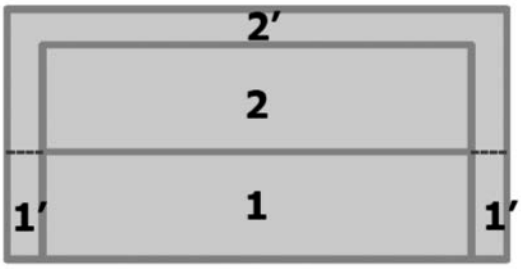

Retire el film protector en la zona de la contrahuella (1), dejando protección en los laterales (1') para que no se adhiera a la pared o al zócalo. Coloque las Escaleras TX en la contrahuella, presione para asegurar la unión. Retire la segunda parte del film (2), paso a paso, colocando las Escaleras TX en la nariz y en la huella, siempre dejando protección en los laterales (2'). También deje protección en el extremo (2') de la huella para que no se adhiera a la siguiente contrahuella.

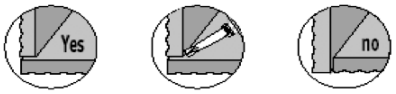

Donde se encuentran la huella y la contrahuella, la junta debe soldarse en frío (observe las instrucciones y precauciones de uso).

■ Retire el film protector de los rollos cortados. Coloque las Escaleras TX en la contrahuella, presione para asegurar la unión. Continúe paso a paso, colocando las Escaleras TX en la nariz y en la huella.

1: para obtener más detalles, consulte la descripción e imágenes a continuación.

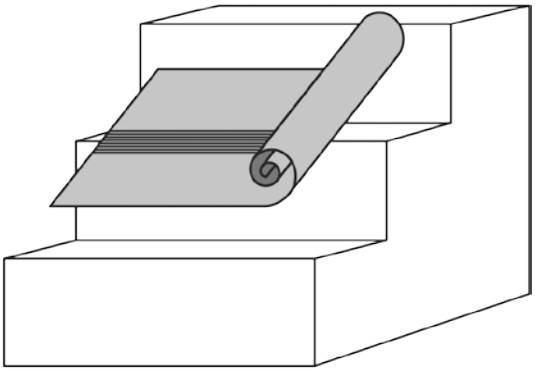

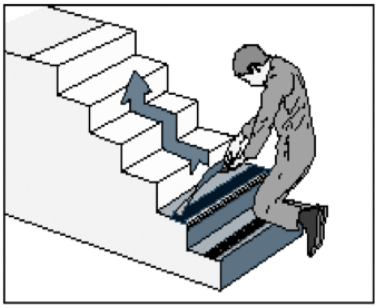

Comience en la parte inferior de la escalera. Las estrías finas se distribuyen uniformemente sobre la nariz de la escalera y las estrías anchas cubren la huella. Identifique la posición de las estrías alineándolas con una marca de referencia en el sustrato. Distribución de las estrías (costillas): 1/3 en la contrahuella, 2/3 en la huella. Asegúrese de que el revestimiento para piso esté presionado firmemente contra el sustrato, especialmente sobre el detalle del borde. Enrolle cuidadosamente desde la nariz de la escalera sobre la huella y termine con la contrahuella. En caso de escaleras curvas, use un bisel de escalera para facilitar la instalación.

Si se necesitan dudas o aclaraciones, comuníquese con su representante local de Tarkett para obtener más información.

Tarkett

JUNCIONES EN EL DESCANSILLO

Donde se encuentran la escalera y el descansillo, las juntas deben hacerse en la última nariz ancha estriada más alejada de la parte superior de la escalera. Realice una soldadura en caliente utilizando la varilla de soldadura adecuada.

INSPECCIÓN

- El trabajo debe completarse con una inspección. Asegúrese de que el piso recién colocado esté libre de residuos de adhesivo y que la unión sea consistente sin burbujas.

DESPUÉS DE LA INSTALACIÓN

- Siempre proteja el piso con papel grueso, tablero duro u otro material similar durante el período de construcción. Si utiliza cinta adhesiva, esta no debe aplicarse directamente sobre la superficie del piso.
- **¡IMPORTANTE!** Restrinja el tráfico peatonal durante 24 horas después de la instalación. No permita tráfico pesado, cargas rodantes o colocación de muebles durante 72 horas después de la instalación. La mayoría de los fabricantes de adhesivos para suelos especifican 72 horas antes de que se alcance la resistencia final.

PARA OBTENER LOS MEJORES RESULTADOS

- Utilice solo adhesivos recomendados por el fabricante de adhesivos.
- Utilice un sistema de alfombrillas en las entradas para proteger contra la suciedad y el polvo. El caucho puede causar decoloración en el piso.

GENERAL

- Comuníquese con su representante de Tarkett si tiene alguna duda sobre alguna parte de la instalación.
- Esta información está sujeta a cambios para una mejora continua.

Si se necesitan dudas o aclaraciones, comuníquese con su representante local de Tarkett para obtener más información.

Tarkett